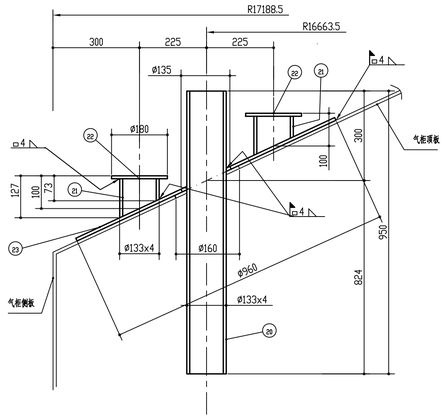

放散装置顶开孔详图

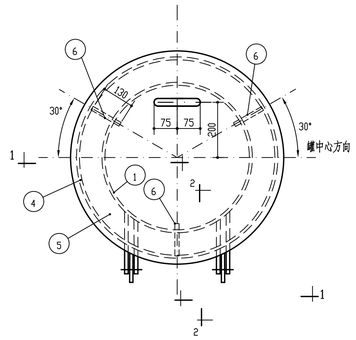

柜顶人孔详图

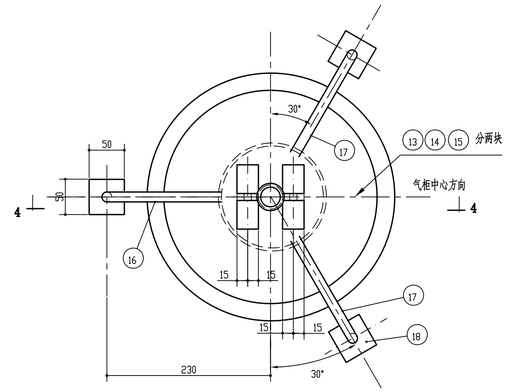

调平钢丝绳穿孔详图

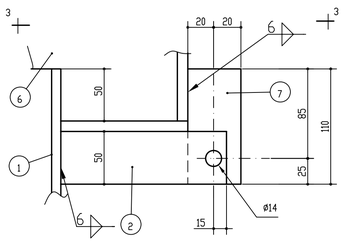

2-2

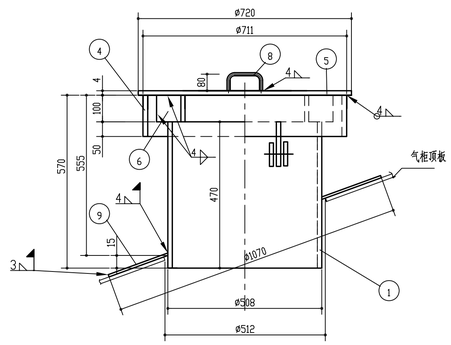

1-1

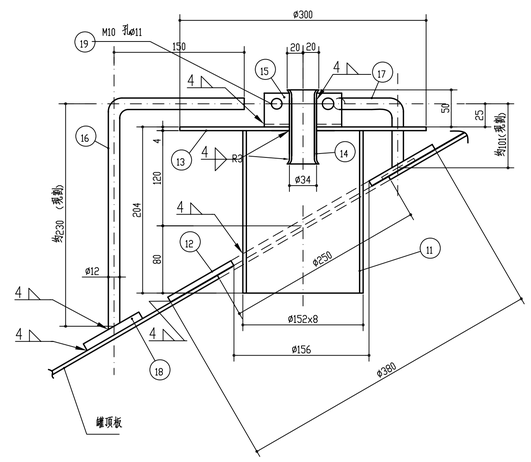

4-4

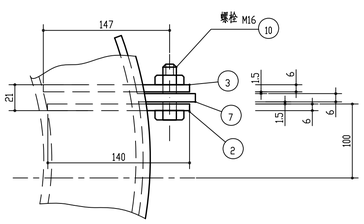

3-3

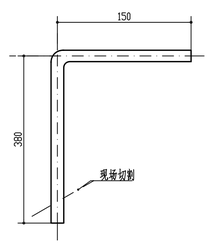

⑯ 零件详图

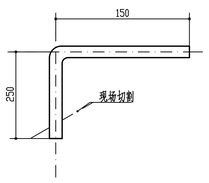

⑰ 零件详图

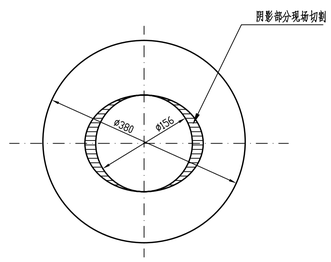

⑫ 零件详图

构件名称	编号	断面尺寸(mm)	长度(mm)	数量	单重	总重	备注
					重量(kg)		
放散装置顶开孔(4处)					合计	203	
	23	-ø960x6		4	33.4	133.6	开孔 ø135
	22	-ø180x6		8	1.2	9.6	
	21	ø133x4	121	8	1.5	12	
	20	ø133x4	950	4	12.1	48	
调平钢丝绳穿孔(8个)					合计	142	
	19	M10x30(螺栓、螺母)		16付			
	18	-4.5x50	50	24	0.1	2.4	
	17	ø12圆钢	400	16	0.4	6.4	
	16	ø12圆钢	530	8	0.5	4	
	15	L40x40x5	30	32	0.1	3.2	
	14	-4.5x50	100	16	0.2	3.2	半圆
	13	-ø300x4		16	2.2	35	半圆
	12	-ø380x6		8	5.3	42	
	11	-8x200	450	8	5.7	46	
柜顶人孔(18个)					合计	1444	
	10	M12x50(螺栓、螺母)		36付			
	9	-ø1070x4		18	21.6	389	
	8	ø16圆钢	320	18	0.5	9	
	7	-6x40	110	36	0.2	7.2	
	6	-4x100	130	54	0.5	27	
	5	-ø720x4		18	12.8	230	
	4	-5x150	2234	18	13.1	236	
	3	-6x50	147	36	0.3	11	
	2	-6x50	140	36	0.3	11	
	1	-5x470	1575	18	29.1	524	

九江石化设计工程有限公司

建设单位	腾龙芳烃(漳洲)有限公司
项目名称	腾龙芳烃(漳洲)80万吨/年对二甲苯工程

设计		
校核		
审核		
审定		

会签专业	签署人	日期

20000m³卷帘型干式气柜柜顶开孔柜顶人孔、调平钢丝绳穿孔、放散装置顶开孔详图

设计阶段	详细设计
专业	设备
单元号	
比例	1:10

D3320-70-00-63-T-101/15-2